PARAPETTO AUTOPORTANTE IN ALLUMINIO STABILIC® V4

SIDERLAVORI
CARPENTERIA METALLICA • SISTEMI ANTICADUTA

Aggiornamento : 19/06/2013

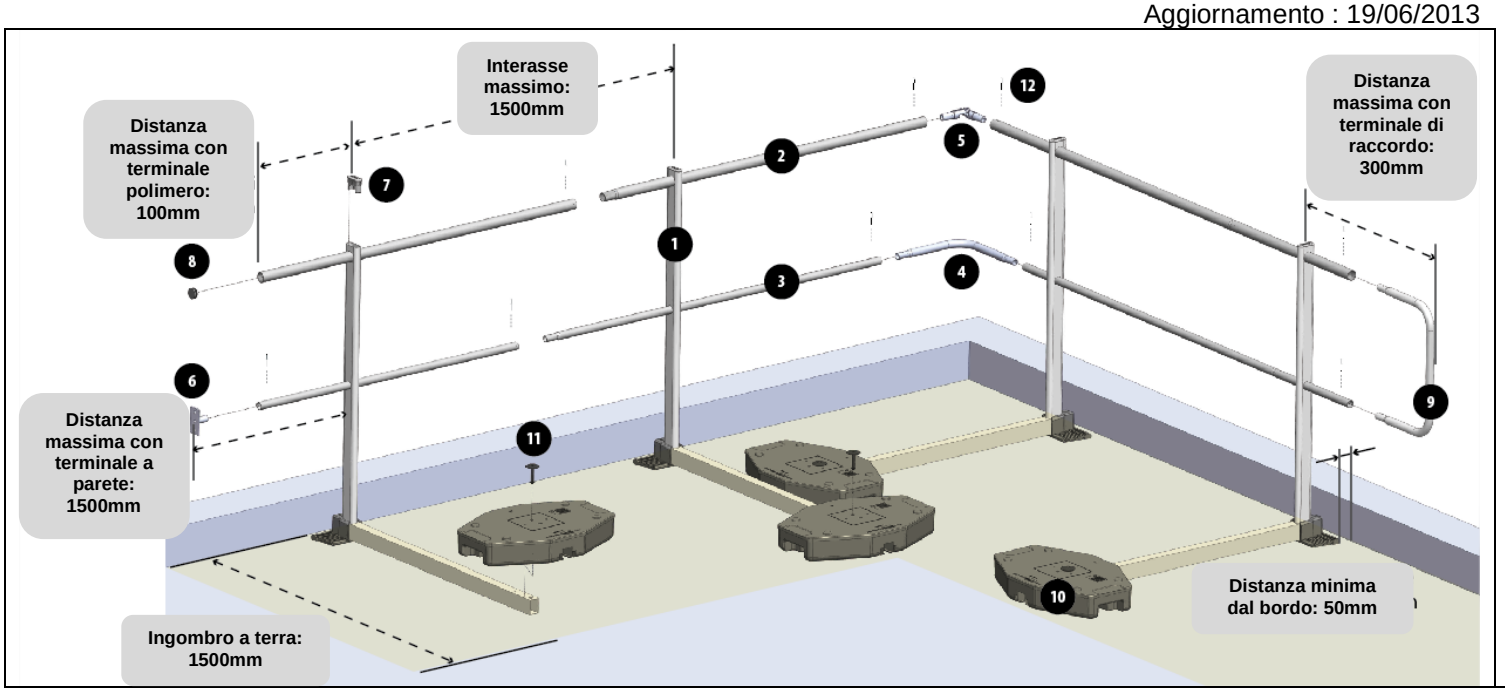

IL PARAPETTO NON E' DA USARSI COME PUNTO DI ANCORAGGIO

INFORMAZIONI GENERALI

Conformità :
Il parapetto autoportante STABILIC V4 è conforme alle norme tecniche **NF E85-015** e **EN ISO 14122-3.**

IL PARAPETTO AUTOPORTANTE STABILIC® SECURIGARD ha superato le prove statiche e dinamiche secondo gli standard NF E 85-015 e EN ISO 14122-3

Campo di impiego / descrizione:
Parapetto per la protezione permanente di tetti piani, terrazze accessibili per la manutenzione da parte personale tecnico. Questo tipo di soluzione è consigliata quando il montaggio del parapetto classico o del ponteggio è complesso o impossibile. Non necessita di fori che poi devono essere impermeabilizzati, non rovina la guaina, è riposizionabile a piacimento, ampia disponibilotà di accessori quli cancelli, supporti per pannelli fotovoltaici….

Termini di utilizzo:
I punti di accesso devono essere sempre chiusi al pubblico.
- Solo per coperture la cui pendenza è inferiore a 10 ° o 17%.
- Laddove il cordolo perimetrale non permette l'installazione di un parapetto classico.
- Frequenza di traffico moderato. (Accesso per manutenzione)
- struttura compatibile con il sovraccarico generato (vedi dati tecnici).
- Per velette perimetrali inferiori a 10 cm, è obbligatorio l'utilizzo del battipiede SECURIGARD ®. Si consiglia inoltre il posizionamento ad una distanza dal bordo non inferiore a 50 mm.

longevità del prodotto:
In un contesto moderatamente inquinato, la durata del rivestimento è di circa trentacinque anni. Tale durata può essere ridotta in presenza di inquinamento petrolchimico industriale o in ambienti fortemente esposti al salmastro marino. In entrambi i casi, suggeriamo un ulteriore trattamento superficiale (verniciatura a polvere poliestere 80µ, anodizzazione).

Manutenzione:
Data la composizione in alluminio, non richiede una manutenzione specifica. Tuttavia, per mantenere integre le caratteristiche di protezione, si consiglia un controllo annuale visivo di tutto il perimetro.
.
Punti da controllare:
- Elementi piegati o allentati.
- Presenza di tutti i componenti (Rivetti, tappi, battipiede).
- Allineamento dei parapetti.
- Verifica della presenza di suola antiscivolo sul gomito del montante.
- Verifica della presenza di elementi di fissaggio prigionieri
- Tutti gli elementi danneggiati devono essere sostituiti.

Ranking F.I.T. :
La gamma di parapetti STABILIC ® è compatibile con la copertura la cui classificazione FIT è di I2 a T4 I5 e T2. Questa classifica è stabilita dal CSTB per la maggior parte delle membrane impermeabilizzanti.

L'interasse massimo tra i montanti non deve essere superiore a 1500mm, il non rispetto di queste indicazioni e dello specifico per l'angolo, comportano la non conformità del prodotto.

DATI TECNICI	STABILIC® V4 diritto	STABILIC ®V4 inclinato	STABILIC® V4 curvo
Materiale	Alluminio 6106 T5		
Aspetto esterno	Neutro o su richiesta, verniciatura termoindurente RAL		
Forma e sezione montante	Tubo ovale 70x30x2		
Diametro corrente superiore	Ø40x2 mm	**Diametro corrente intermedio**	Ø30x2 mm
Tipo di fissaggio	Assente		
Forma e sezione leva contrappeso	Tube rettangolare 60x40x2		
Ingombro al suolo del montante	1411 mm x 596 mm	**Interasse montanti (Max)**	1500 mm
Peso	17,5kg/ml senza il battipiede		

PARAPETTO AUTOPORTANTE IN ALLUMINIO STABILIC® V4

SECURIGARD®

SIDERLAVORI
CARPENTERIA METALLICA • SISTEMI ANTICADUTA

COMPONENTI

TIPOLOGIA	ACCESSORI BASE				EXTRA
1 Montante diritto assemblato	2 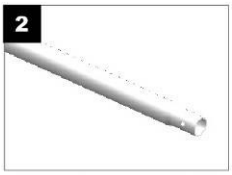 Tubo alluminio d.40x2mm	3 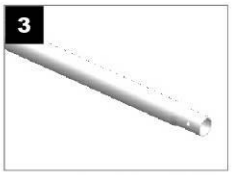 Tubo alluminio d.30x2mm	4 Gomito a 90° per tubo all. d.40-30	5 Giunto regolabile per tubo d.40-30	Collare tubo d.40-30
1 Montante inclinato assemblato	6 Terminale in alluminio a parete	7 Terminale polimero per montante	8 Terminale polimero d.40-30	9 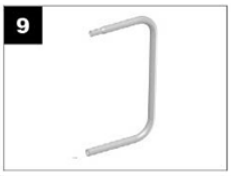 Terminale di raccordo mancorrenti	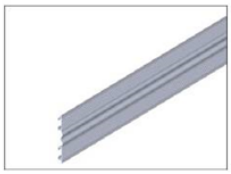 Battipiede in alluminio completo di fissaggi e giunti
1 Montante calandrato assemblato	10 Plinto in cls rivestito con polimero a.d.	11 Rivetto in polimero per fissaggio plinto	12 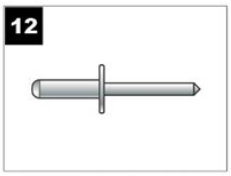 Rivetto alluminio per assemblaggio		

Assemblaggio angoli

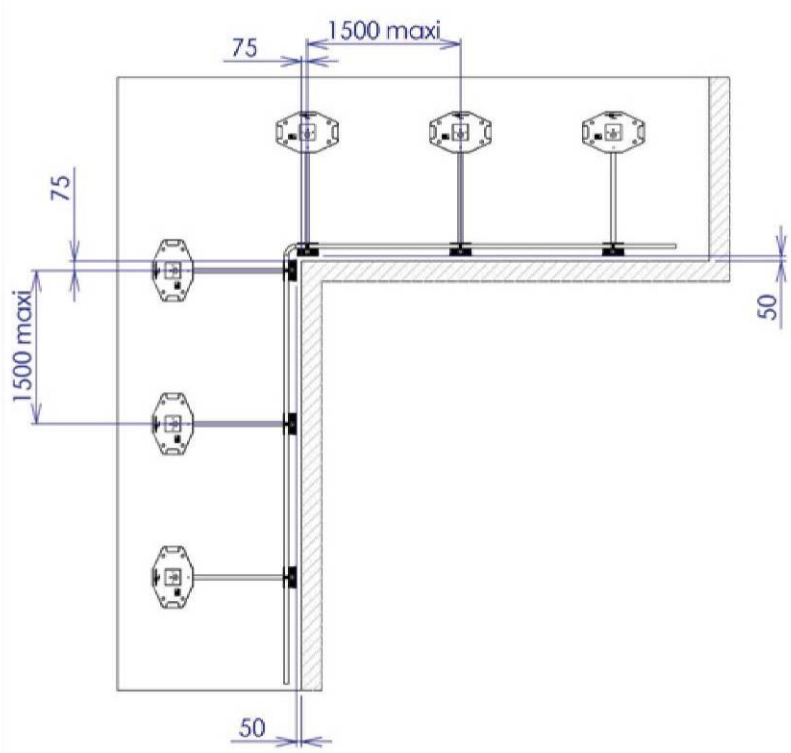

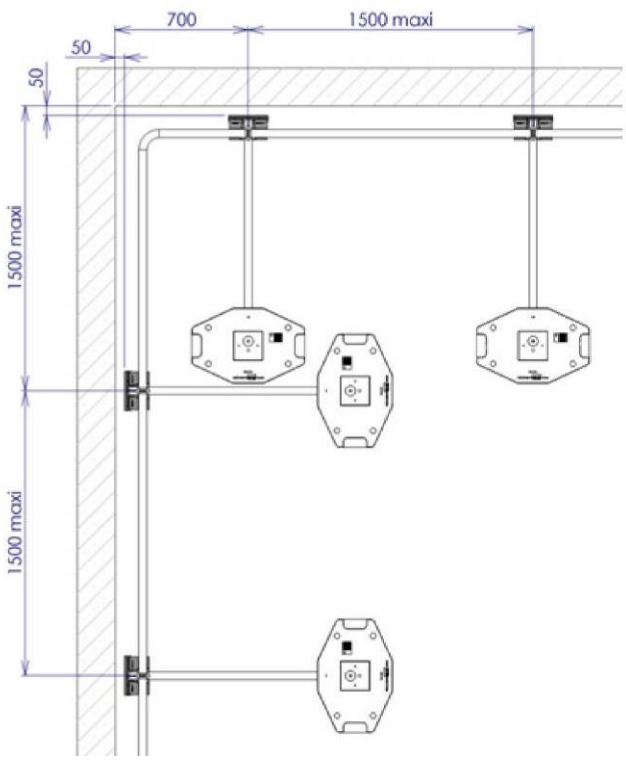

Particolare assemblaggio montante

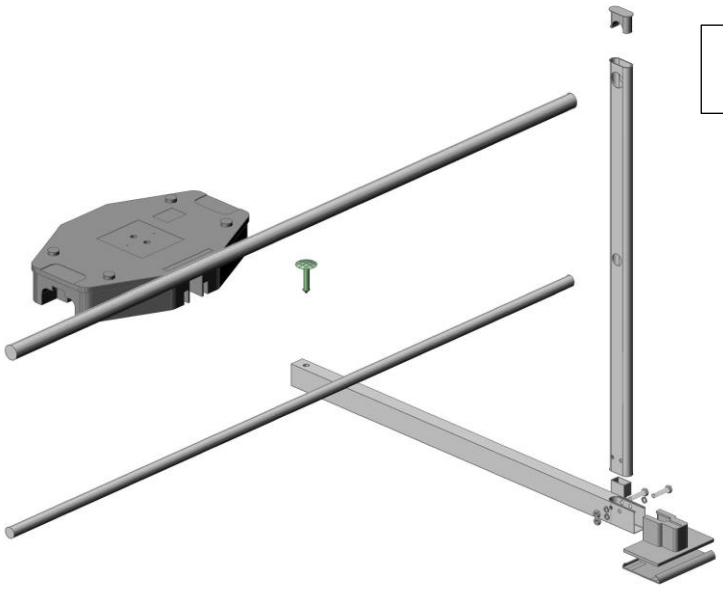

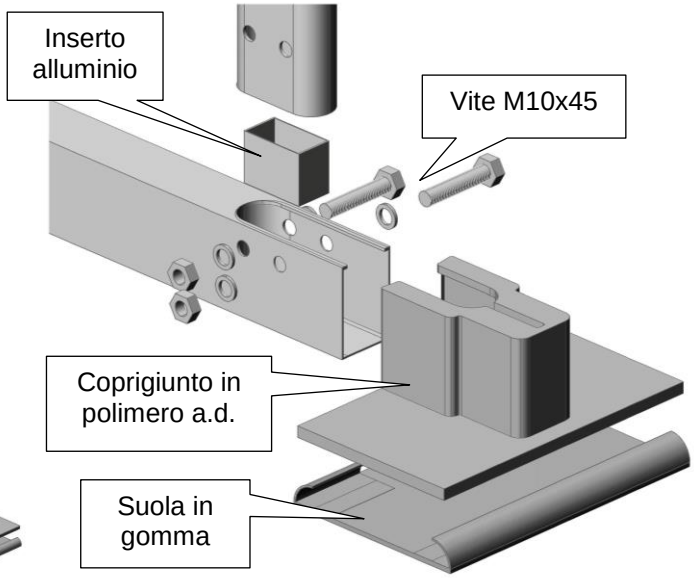

Particolare assemblaggio montante

Particolare assemblaggio battipiede

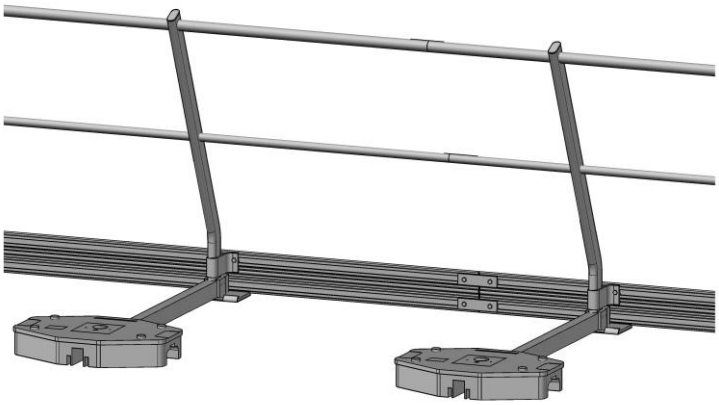

Assieme con fascia battipiede

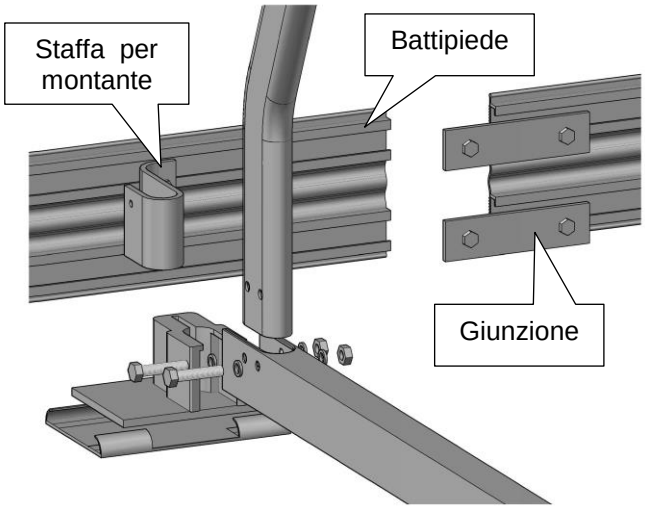

Particolare fissaggio fascia battipiede

SECURIGARD®

PARAPETTO AUTOPORTANTE IN ALLUMINIO STABILIC® V4

SIDERLAVORI
CARPENTERIA METALLICA • SISTEMI ANTICADUTA

ESEMPIO DI INSTALLAZIONE

Tracciare lo spartito avendo cura che non sia superiore a 1,5 metri

Posizionare i montanti direttamente a contatto della superficie (rimuovere eventuale graniglia)

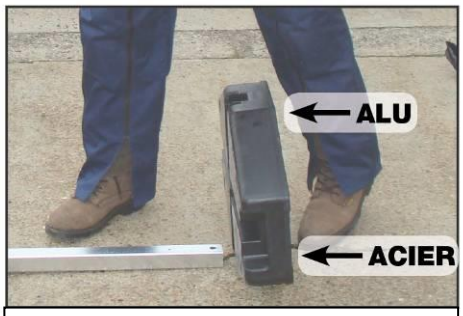

Posizionare il contrappeso C04/08 avendo cura di rivolgere la fessura indicata dalla scritta ALU verso il montante

Inserire la barra rettangolare nel contrappeso

Posizionare il montante a massimo 1,5 metri dal precedente

Ripetere l'operazione avendo cura di ripartire gli spazi

Inserire i tubolari da 40mm e da 30 mm attraverso i fori dei montanti, innestarli con tubolare precedente e fissare con un rivetto C06/03 nel foro esistente o realizzato sul posto

Inserire il tappo di polimero all'estremità del montante dopo averlo allineato sull'asse verticale

Fissare il tappo utilizzando un martello con testa di PVC o gomma, in alternativa interponendo una tavoletta di legno

Inserire nei tubolare da 40mm e da 30 mm il terminale in polimero o l'elemento di rifinitura in tubolare curvato

Inserire il tappo con l'utilizzo di un martello con testa in PVC o Gomma

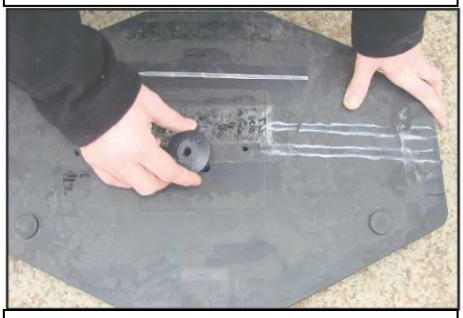

Fissare il contrappeso inserendo il fungo di materiale plastico C04/04 nel foro dedicato

In caso di aggiustamenti in opera dei mancorrenti, avere cura di rimuovere le sbavature dai tagli e dai fori utilizzando una lima o della carta abrasiva. Lunghezza minima del parapetto: 3 metri.

SECURIGARD® è un marchio di proprietà Frenehard & Michaux
Distribuito in Italia da Siderlavori srlu, Via dei Fabbri 16 Livorno
info@siderlavori.it
WWW.LINEEVITATOSCANA.COM