CEIP TARRAGONA
BATLLE I ROIG ARQUITECTES

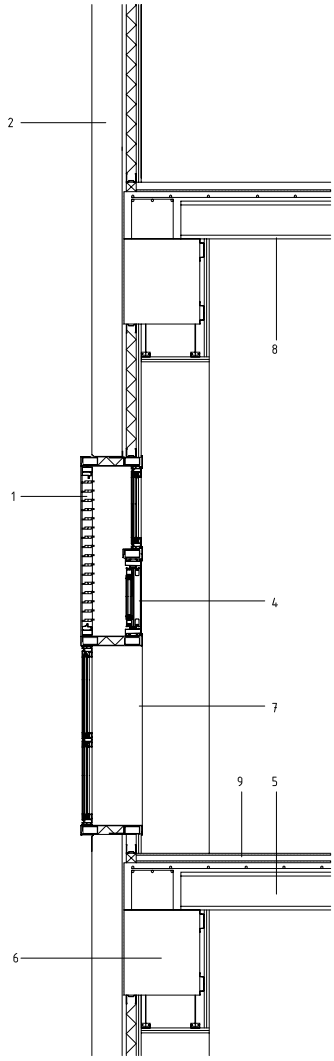

SECCION 1

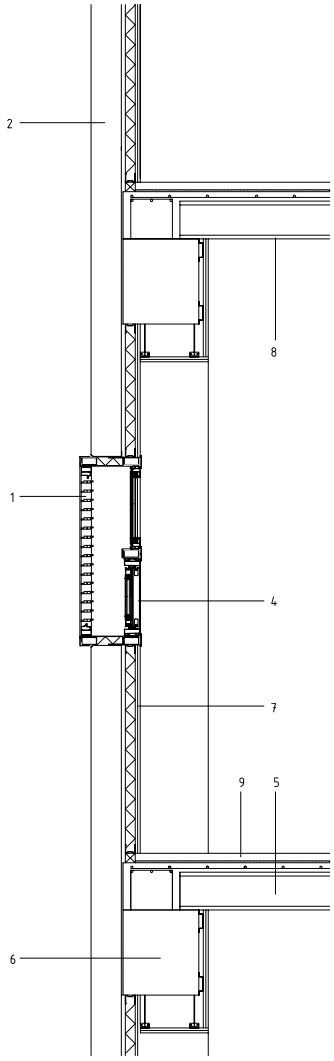

SECCION 2

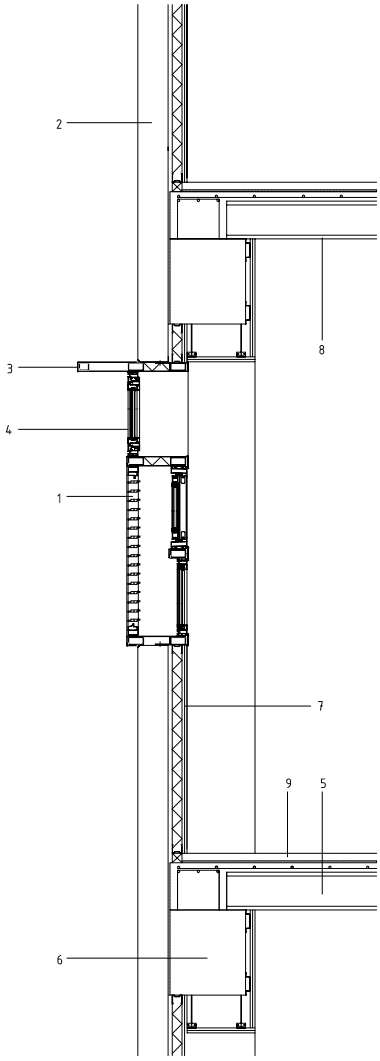

SECCION 3

0 50 100 cm

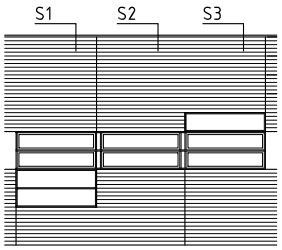

DETALLES CONSTRUCTIVOS
1- LAMAS ORIENTABLES DE ALUMINIO PARA PROTECCIÓN SOLAR. LAS LAMAS SERAN PRACTICABLES Y ORIENTABLES.
2-PANELES PREFABRICADOS DE HORMIGÓN
3-FORMACIÓN DE DINTELES, JAMBAS, VIERTEAGUAS Y REMATES DE FACHADA EN CUBIERTA CON CHAPAS DE ALUMINIO PLIEGADAS.
4- CARPINTERÍAS DE ALUMINIO CON ROTURA DE PUENTE TÉRMICO.
5- FORJADOS EJECUTADOS CON PLACA ALVEOLAR PRETESADA Y CAPA SUPERIOR DE COMPRESIÓN.
6-JACENAS Y PILARS, CON ESTRUCTURA PREFABRICADA DE HORMIGÓN.
7-ACABADO INTERIOR EN CERRAMIENTOS VERTICALES CON PLACAS DE CARTÓN-YESO.
8-REVESTIMIENTO FONOABSORBENTE DE FIBRAS MINERALES EN CARA INFERIOR DE FORJADO.
9-PAVIMENTO VINÍLICO.