廊下・リビング・キッチン

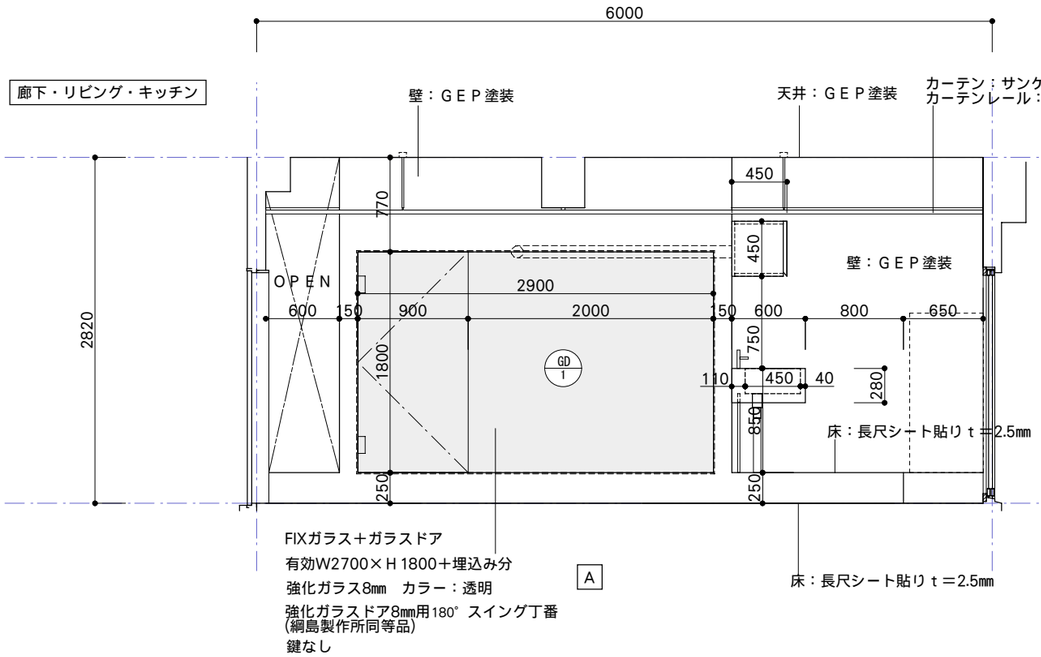

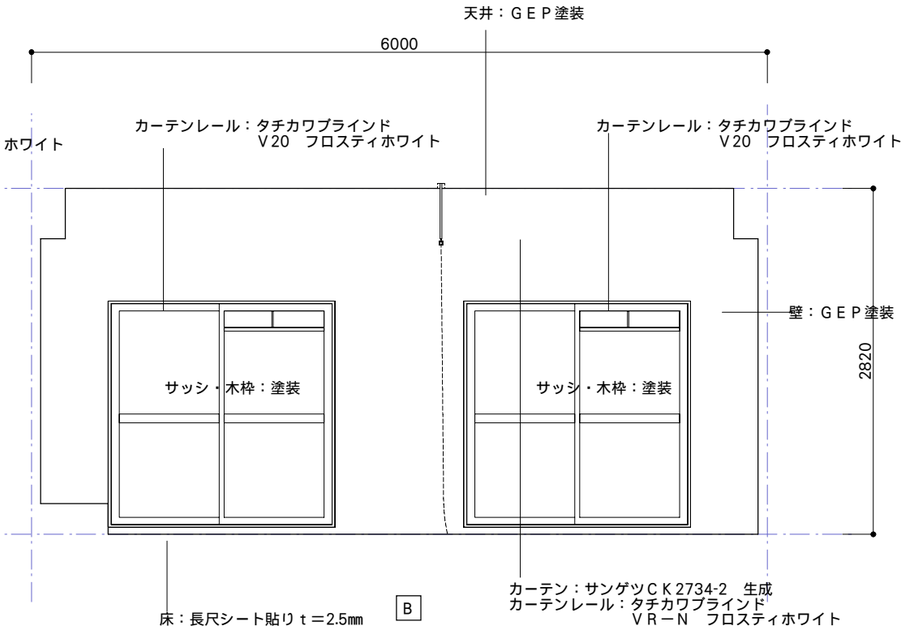

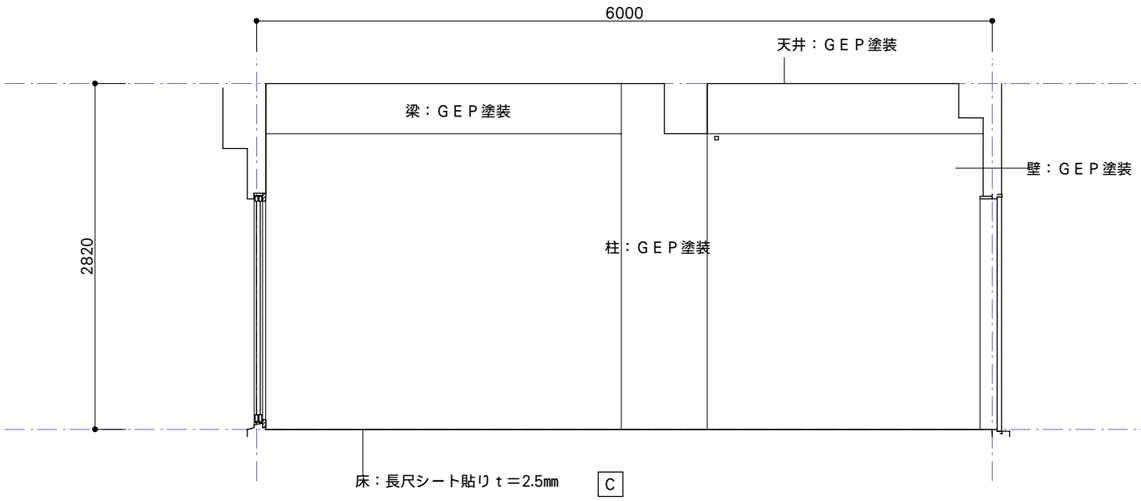

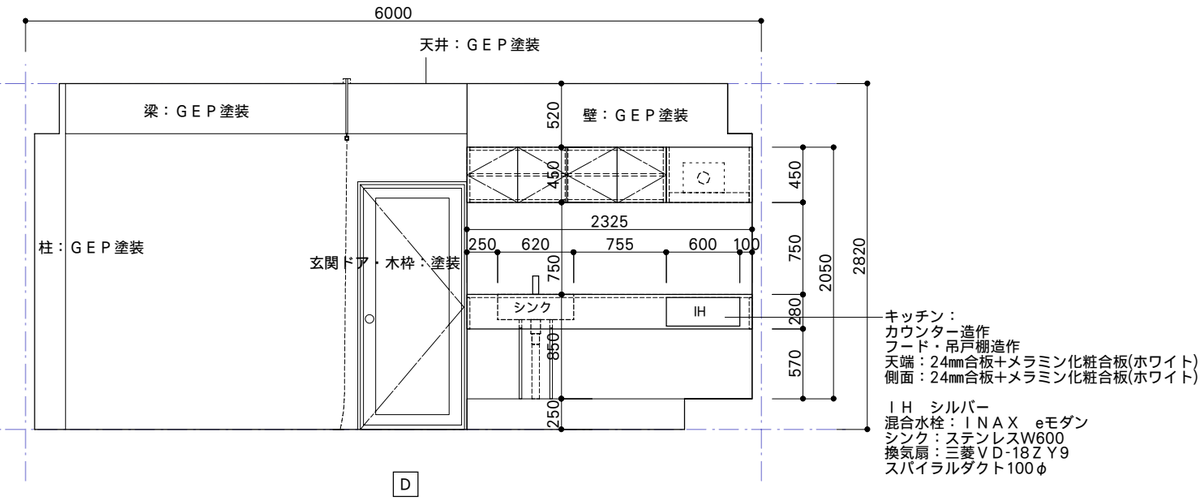
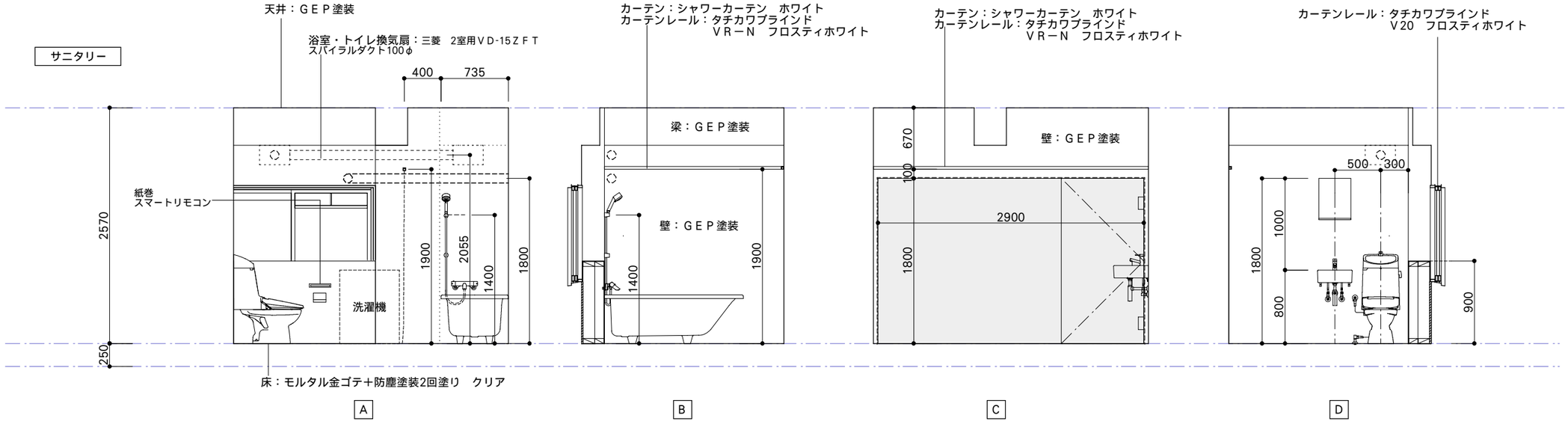
サニタリー