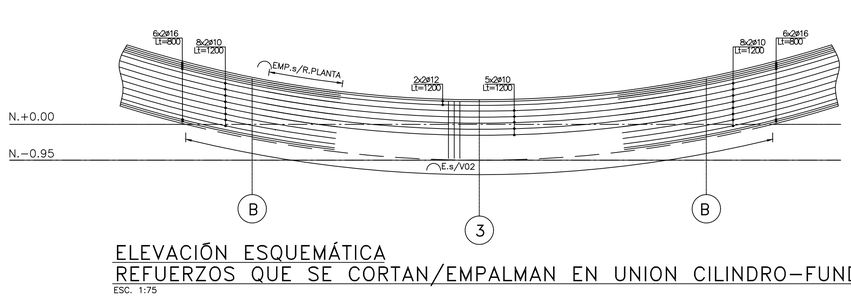

ELEVACIÓN ESQUEMÁTICA
REFUERZOS QUE SE CORTAN/EMPALMAN EN UNION CILINDRO-FUNDACIÓN
ESC. 1:75

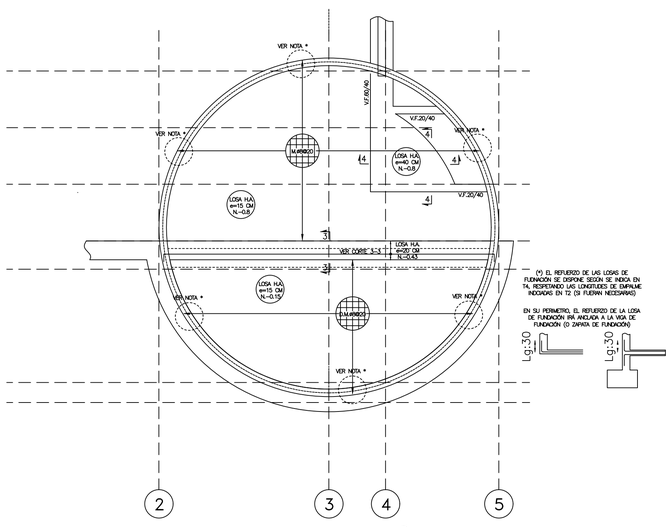

REFUERZO LOSA FUNDACIÓN
ESC. 1:25

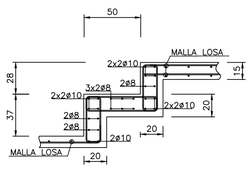

CORTE 3-3
ESC. 1:25

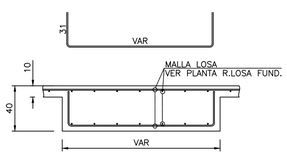

CORTE 4-4
ESC. 1:25

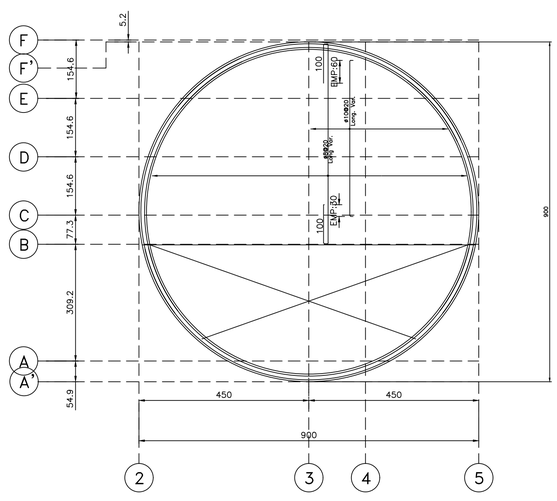

VISTA CILINDRO PLANO 14° (VISTA INCLINADA)
REFUERZO VERTICAL LOSA CIELO
ESC. 1:75

Longitudes indicadas corresponden al refuerzo exterior. Considerar el refuerzo interior de mismas dimensiones que el refuerzo exterior, por lo que los empalmes interiores quedarán más largos que los exteriores.

EL REFUERZO DE LAS LOSAS DE SE DISPONE SEGÚN SE INDICA EN T4, RESPETANDO LAS LONGITUDES DE EMPALME INDICADAS EN T2 (SI FUERAN NECESARIAS)

VISTA CILINDRO PLANO 14° (VISTA INCLINADA)
REFUERZO LONGITUDINAL CILINDRO
REFUERZO HORIZONTAL LOSA CIELO
ESC. 1:75

DETALLE MURO
ESC. 1:25

EL R. VERTICAL DE MUROS IRÁ CON GANCHO SUP&INF DE 20 CM.

EL GANCHO INFERIOR ANCLADO EN LA BASE DE LA LOSA DE FUNDACIÓN.

EL GANCHO SUPERIOR ANCLADO EN LA LOSA.

R. HORIZONTAL DE MURO LLEGARÁ HASTA EL BORDE DE MURO E IRÁ ANCLADO EN EL REFUERZO DE BORDE COMO SE INDICA A CONTINUACIÓN:

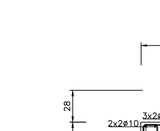

El refuerzo vertical y horizontal debe ir amarrado con trabas que cumplan con T1.

Las filas de trabas deberán ir espaciadas a máx. 20 cm entre sí:

Esto es independiente del espaciamiento del refuerzo amarrado.

Filas consecutivas llevan trabas en desfase (no alineadas).

LUGAR	: PUCON
DIRECCION	: CAMINO AL VOLCAN Km 1,5 PARCELA 38
PROPIETARIO	: HELEN YESSICA MARTIN URRUTIA
PROYECTO	: G.S.C.
APROBO	:
	T-QHEL-02

PROYECTO :
QUINCHO SUPREMATISTA

GERMAN SPOERER C.

INGENIERO CIVIL
FONO: (+56) 9 75890273
gspoerer@gmail.com

REVISION : A
FECHA : 14/02/2018