Sign. NAPOLI Luigi

FORNITURE

updating 2020-06-27

Stato Di Progetto

SGABELLI

DOMENICO GRAMPONE
building-engineer architect

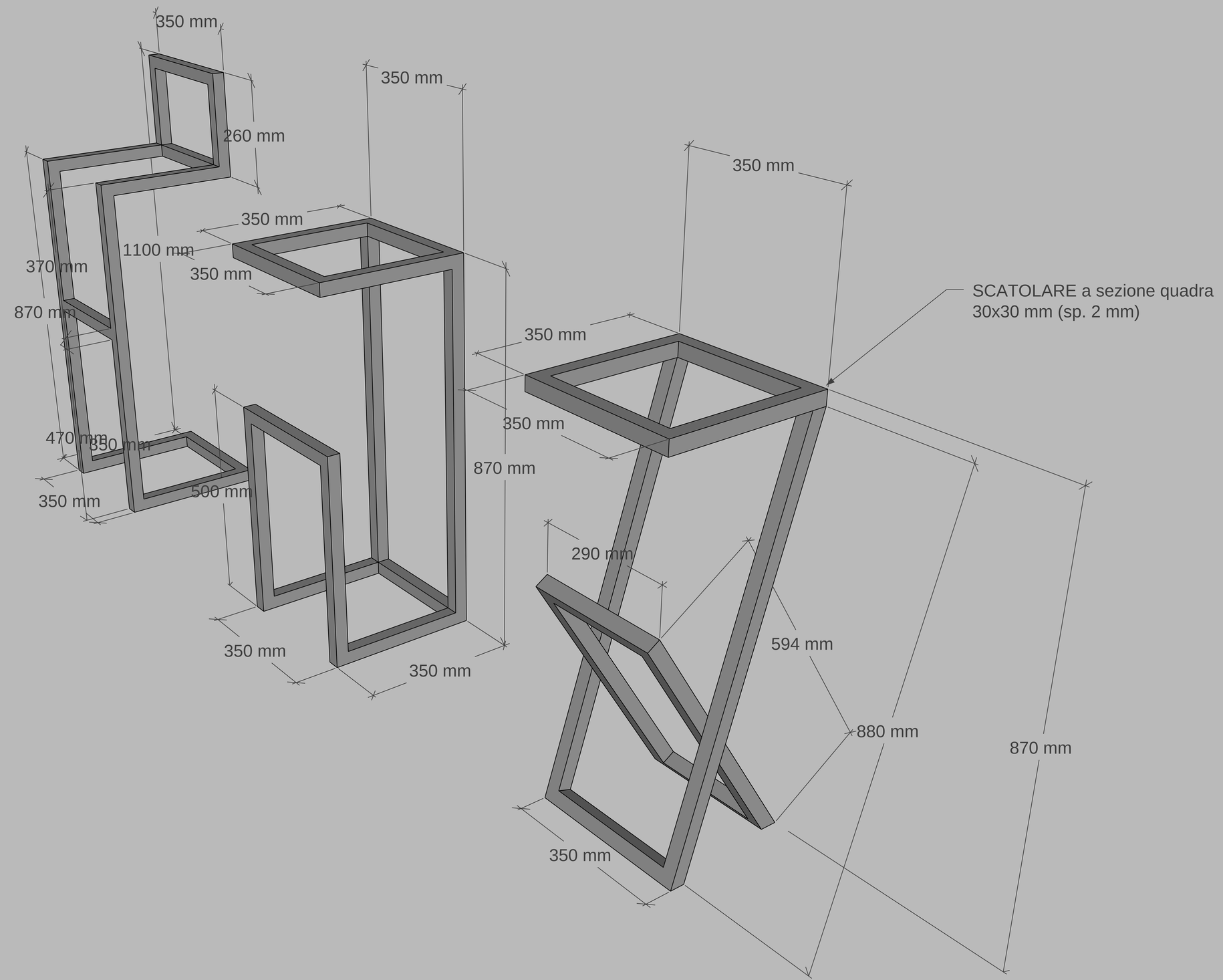
350 mm
350 mm
260 mm
350 mm
350 mm
1100 mm
370 mm
350 mm
870 mm
350 mm
SCATOLARE a sezione quadra
30x30 mm (sp. 2 mm)
350 mm
470 mm
350 mm
350 mm
870 mm
500 mm
350 mm
290 mm
594 mm
350 mm
350 mm
880 mm
870 mm
350 mm

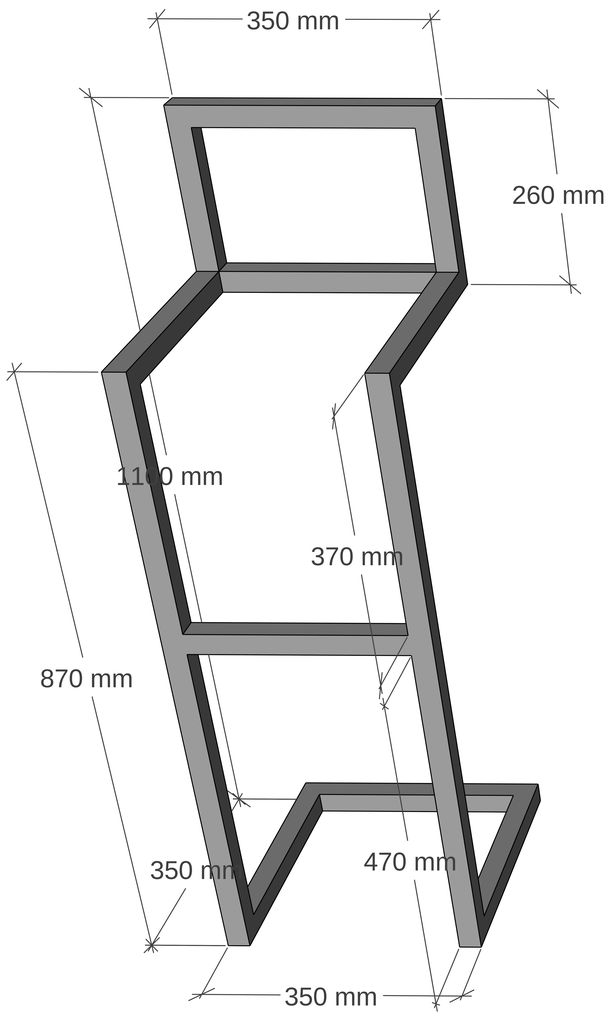
350 mm
260 mm
1100 mm
370 mm
870 mm
350 mm
470 mm
350 mm

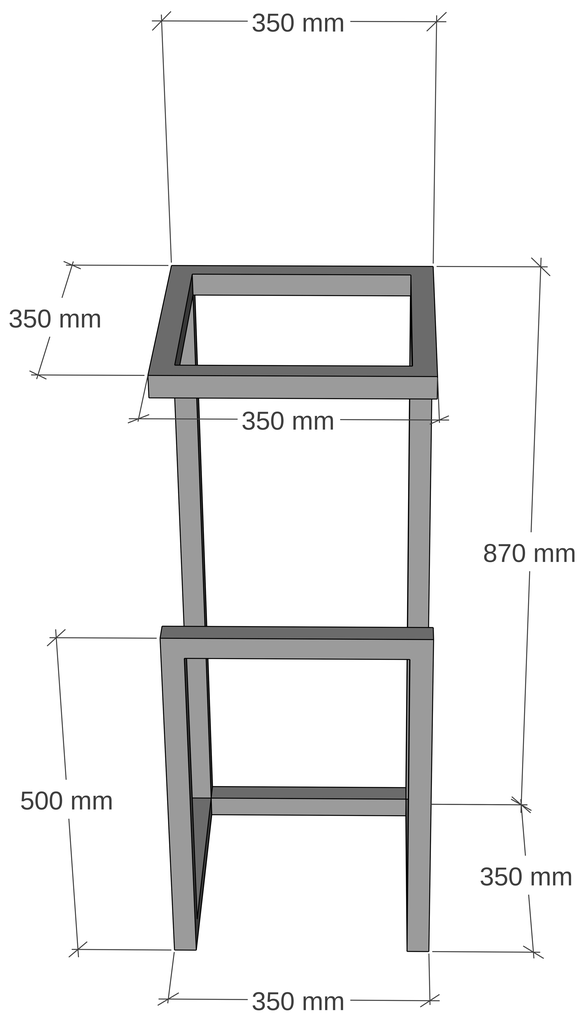
350 mm
350 mm
350 mm
870 mm
500 mm
350 mm
350 mm

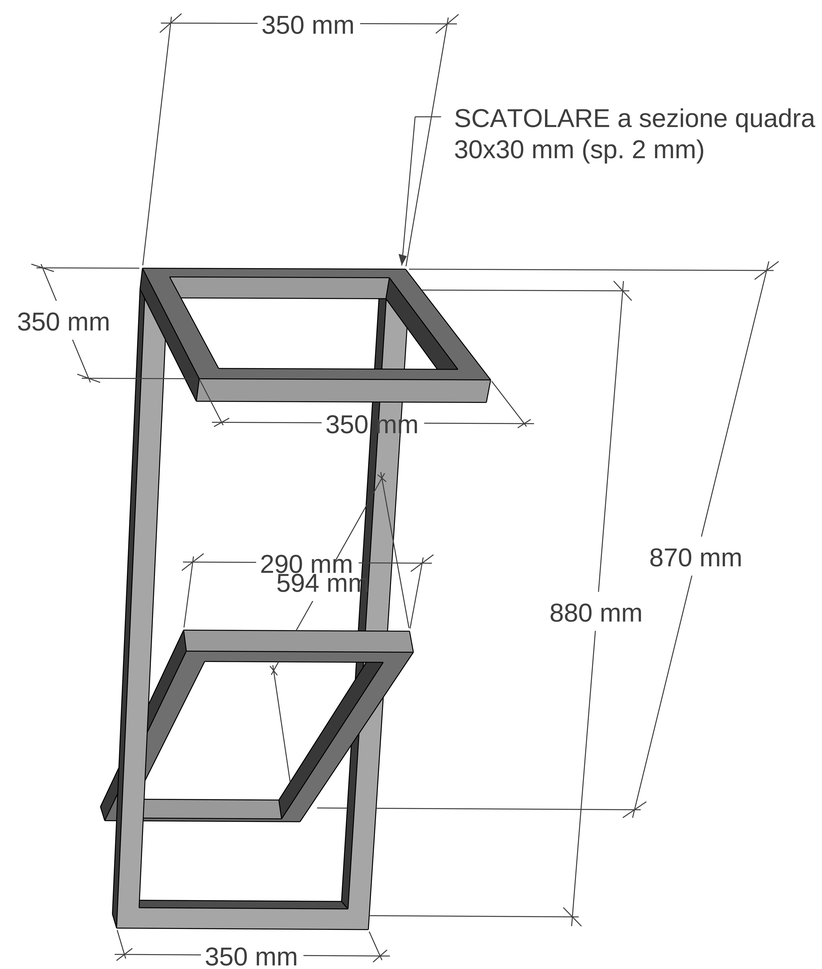
350 mm
SCATOLARE a sezione quadra
30x30 mm (sp. 2 mm)
350 mm
350 mm
290 mm
594 mm
880 mm
870 mm
350 mm

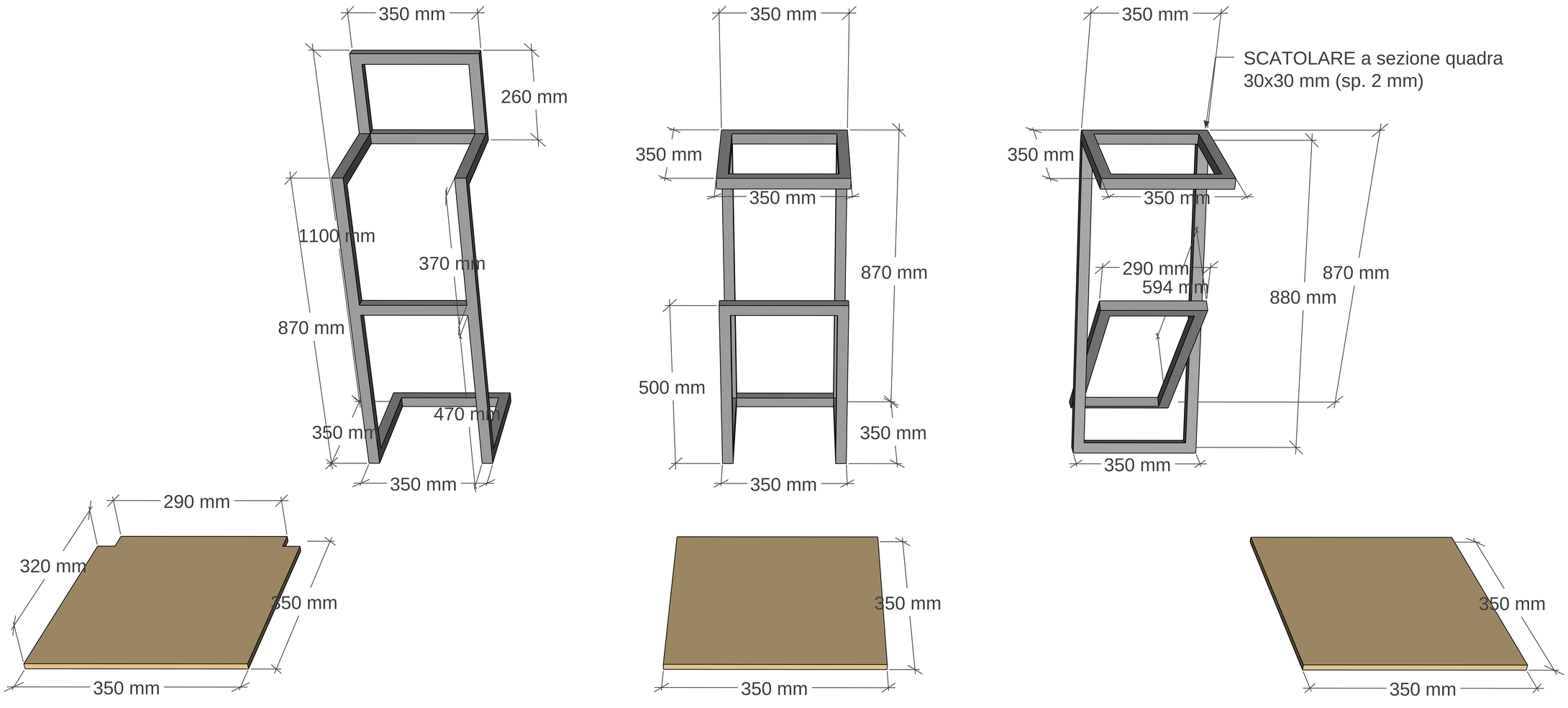
350 mm
260 mm
1100 mm
370 mm
870 mm
470 mm
350 mm
350 mm
350 mm
350 mm
350 mm
870 mm
500 mm
350 mm
350 mm
350 mm
SCATOLARE a sezione quadra
30x30 mm (sp. 2 mm)
350 mm
350 mm
350 mm
290 mm
594 mm
870 mm
880 mm
350 mm
290 mm
320 mm
350 mm
350 mm
350 mm
350 mm
350 mm

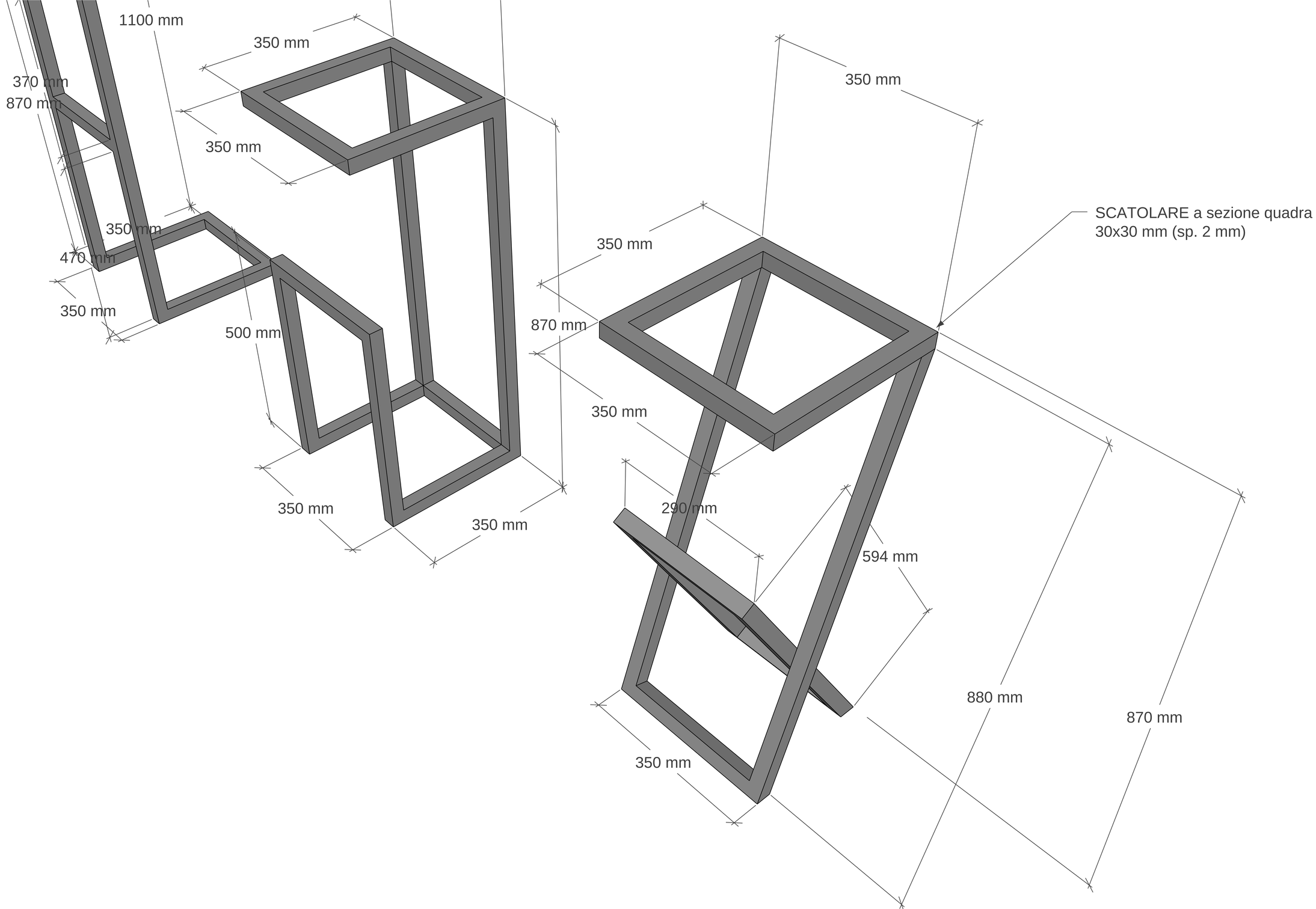
1100 mm
350 mm
370 mm
870 mm
350 mm
350 mm
470 mm
350 mm
500 mm
350 mm
350 mm
350 mm
350 mm
870 mm
350 mm
290 mm
594 mm
350 mm
880 mm
870 mm
SCATOLARE a sezione quadra
30x30 mm (sp. 2 mm)