SAUSSURE / Façade nord

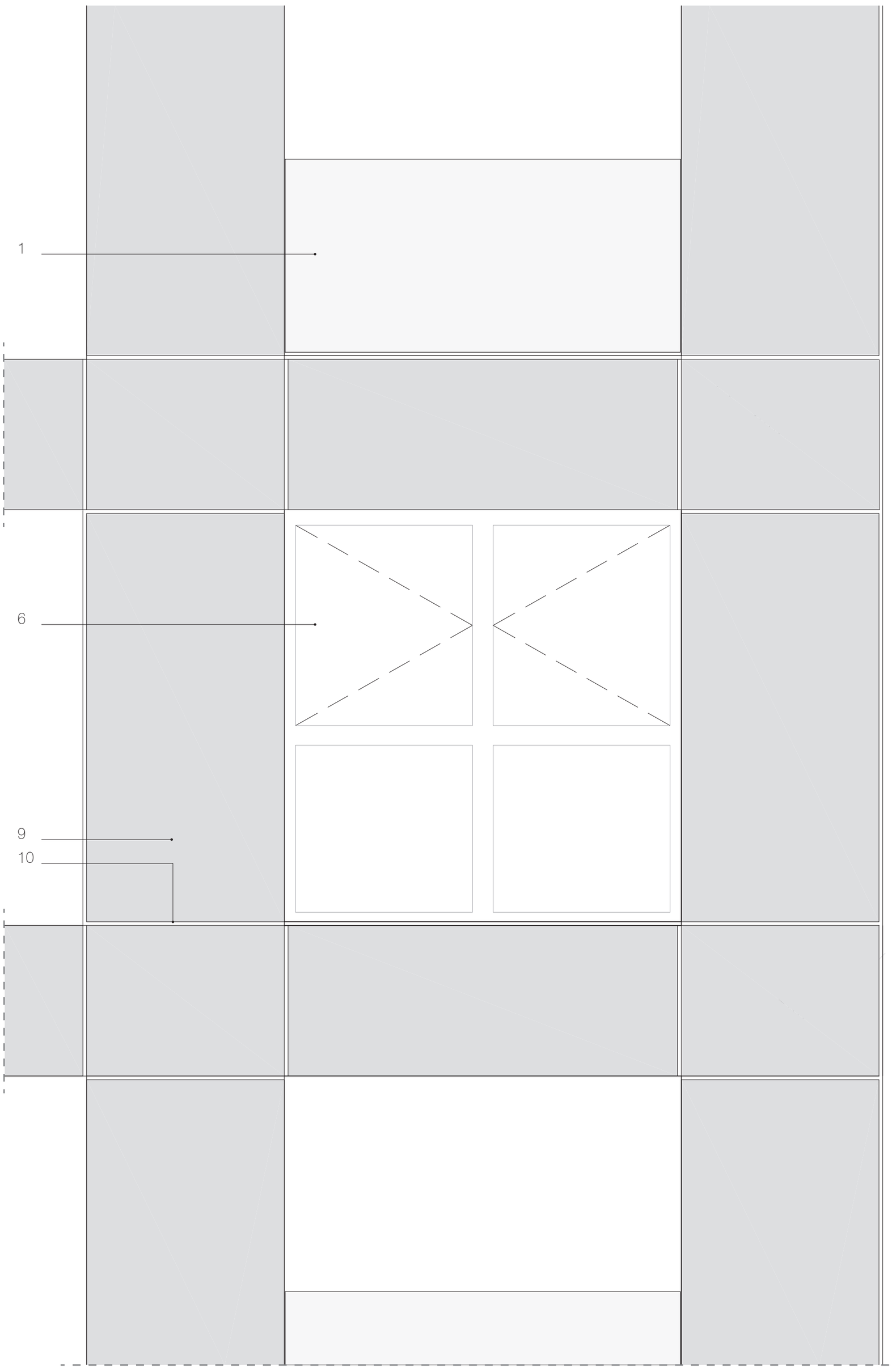

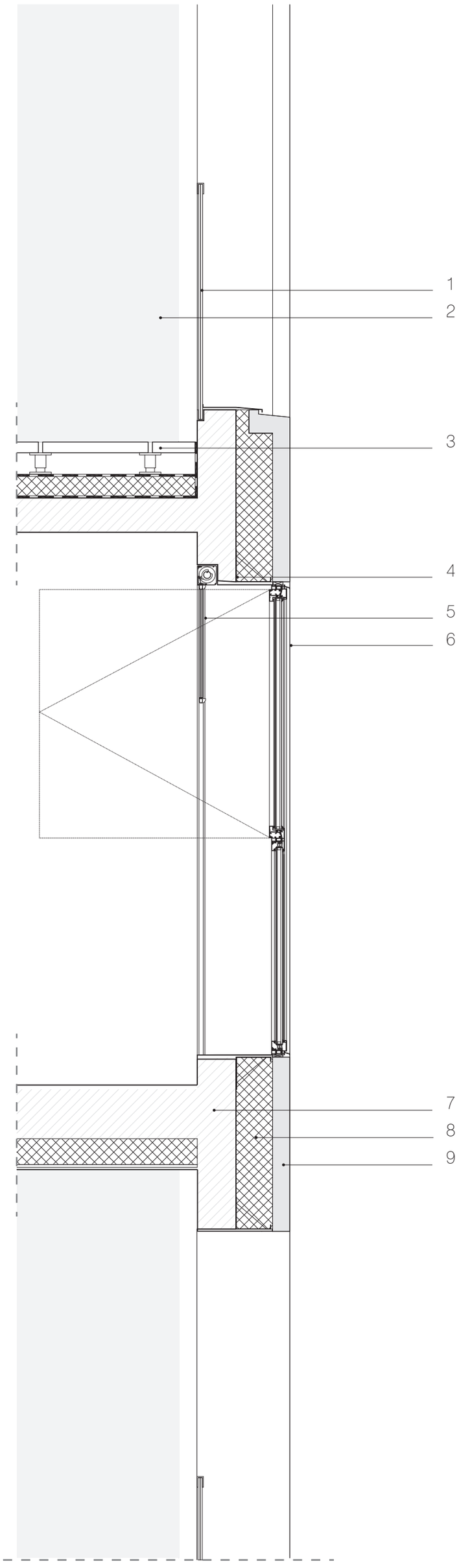

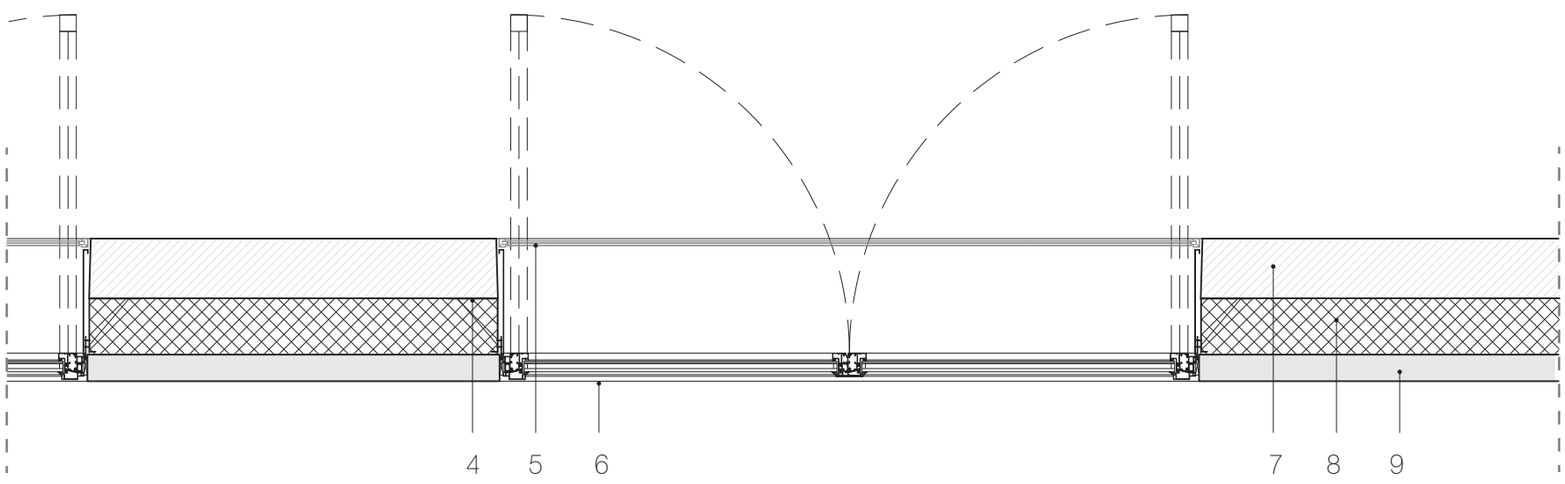

1 Garde-corps vitré
2 Mur loggia béton lasuré
3 Dalles bois sur plots
4 Précadre acier
5 Store intérieur en toile
6 Menuiserie aluminium ouvrant caché
2 vantaux OF + allège fixe
7 Voile porteur béton
8 Isolation
9 Parement béton
10 Joint creux

0 500 1500 3000