COMUNE DI SARROCH

PROVINCIA DI CAGLIARI

RISTRUTTURAZIONE E ADEGUAMENTO STATICO E DI MESSA A NORMA DELLA CASA MAXIA

PROGETTO DEFINITIVO - ESECUTIVO

5

SCALA 1:10

CAPRIATA

PROGETTAZIONE:

ROBERTO BORDICCHIA INGEGNERE

MARIO BORDICCHIA ARCHITETTO

AGOSTO 2011

CAPRIATA 1:10

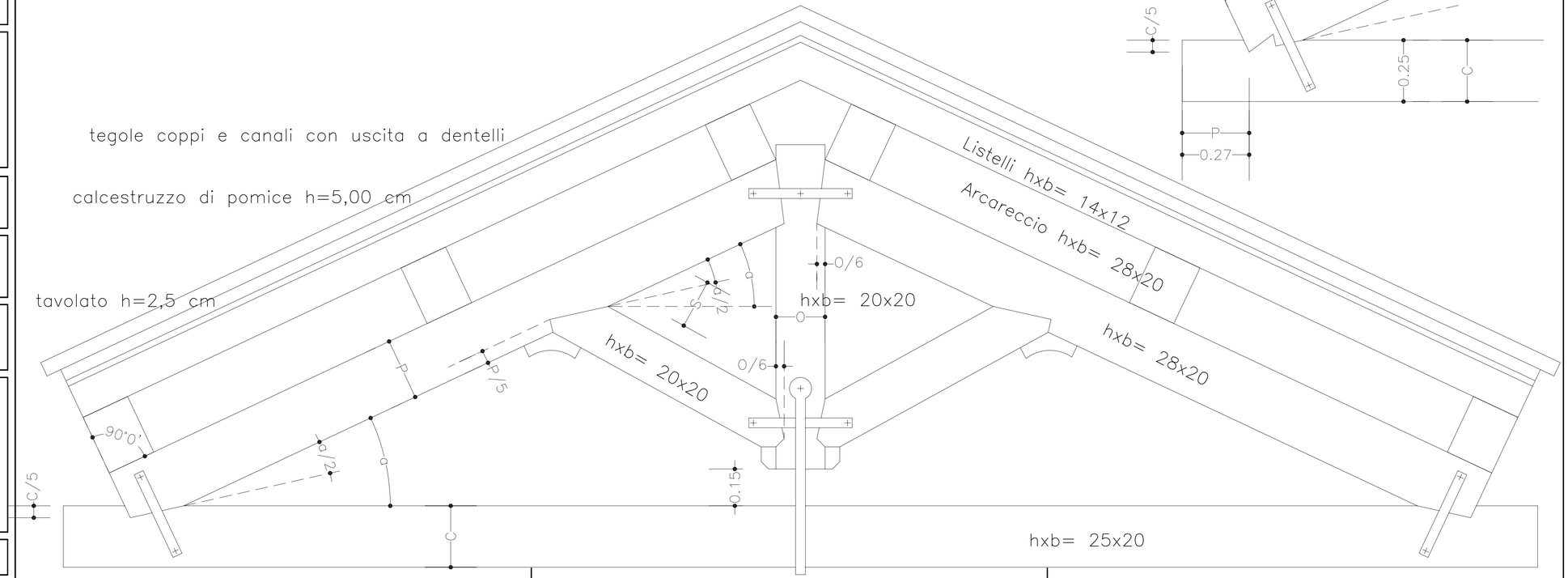
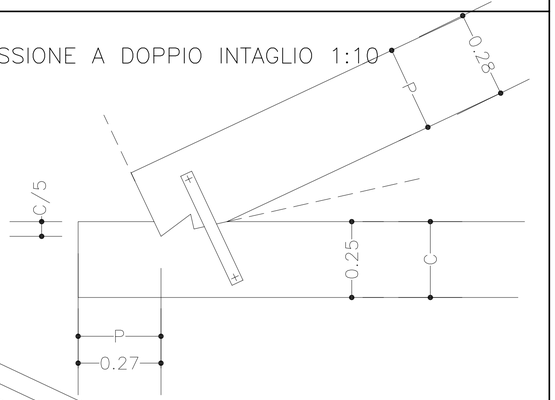
CONNESSIONE A DOPPIO INTAGLIO 1:10