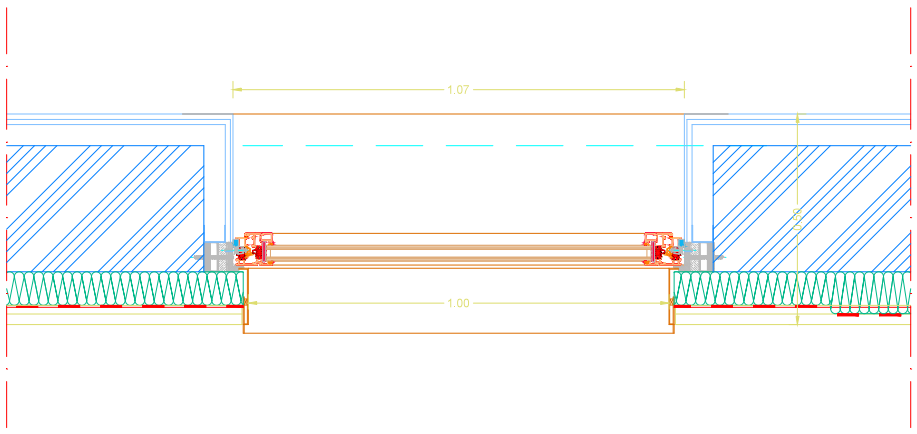
1.07
1.00

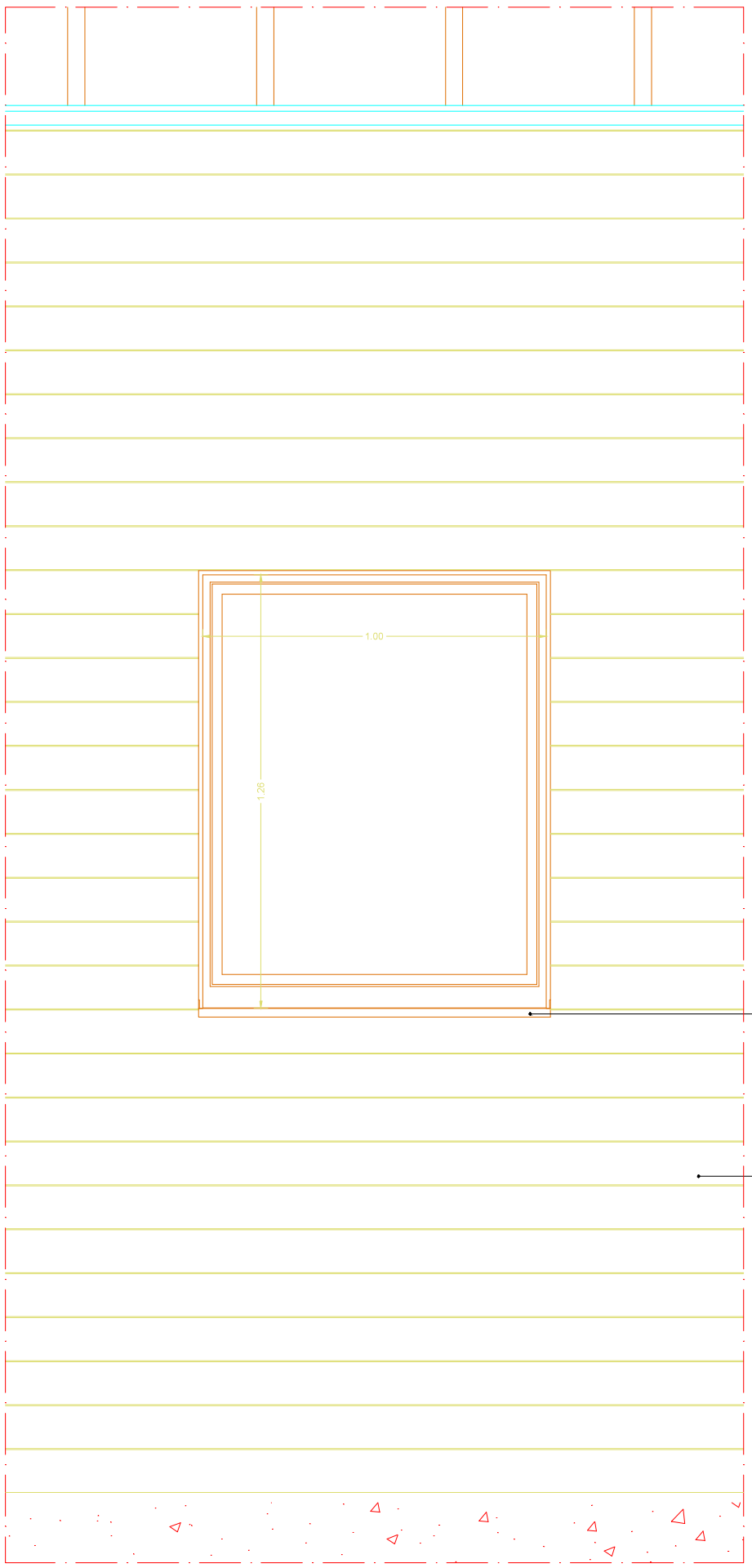
1.00
1.26

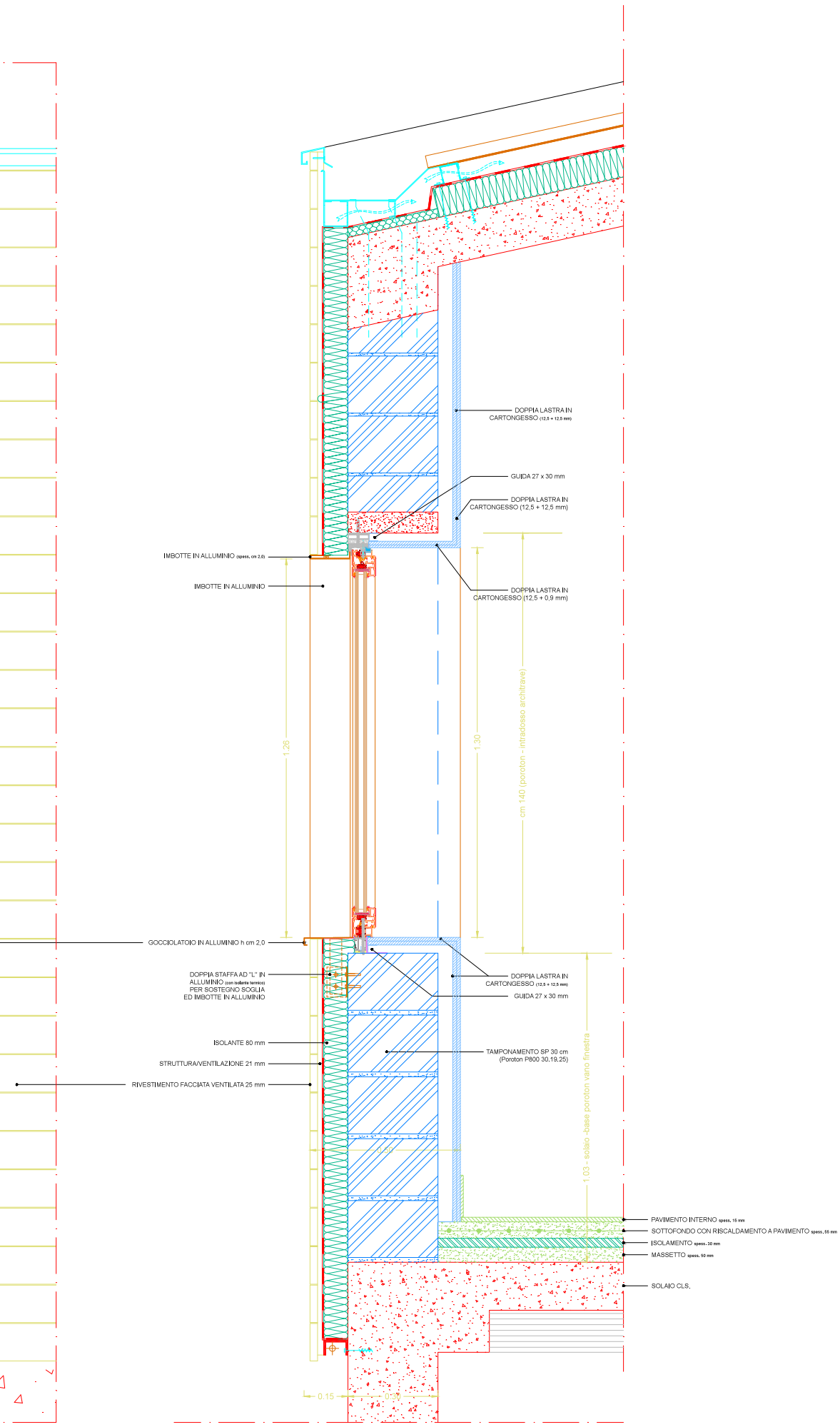
DOPPIA LASTRA IN CARTONGESSO (12,5 + 12,5 mm)
GUIDA 27 x 30 mm
DOPPIA LASTRA IN CARTONGESSO (12,5 + 12,5 mm)
IMBOTTE IN ALLUMINIO (spess. cm 2,0)
IMBOTTE IN ALLUMINIO
DOPPIA LASTRA IN CARTONGESSO (12,5 + 0,9 mm)
1.26
1.30
cm 140 (poroton - intradosso architrave)
GOCCIOLATOIO IN ALLUMINIO h cm 2,0
DOPPIA STAFFA AD "L" IN ALLUMINIO (con isolante termico) PER SOSTEGNO SOGLIA ED IMBOTTE IN ALLUMINIO
DOPPIA LASTRA IN CARTONGESSO (12,5 + 12,5 mm)
GUIDA 27 x 30 mm
ISOLANTE 80 mm
TAMPONAMENTO SP 30 cm (Poroton P800 30,19,25)
STRUTTURA/VENTILAZIONE 21 mm
RIVESTIMENTO FACCIATA VENTILATA 25 mm
1.03 - solaio -base poroton vano finestra
PAVIMENTO INTERNO spess. 15 mm
SOTTOFONDO CON RISCALDAMENTO A PAVIMENTO spess. 55 mm
ISOLAMENTO spess. 30 mm
MASSETTO spess. 50 mm
SOLAIO CLS.
0.15
0.15