LILY,
une structure flottante, qui offre une nouvelle expérience ludique et sensorielle, sur le lac central du Futuroscope.

Formée de cinq bouées géantes amarrées à un deck flottant de 40m de diamètre, l'installation s'adresse à un public large, en proposant des parcours variés. Le deck est une promenade apaisante, qui invite à la contemplation. Les bouées qui abritent des trampolines, sont des lieux d'amusement pour ceux qui ont envie de faire des sauts ou des lieux de repos pour ceux qui rêvent juste de s'allonger au soleil. On peut flâner, faire un tour, s'aventurer sur les passerelles en maille pour atteindre les trampolines, bondir et rebondir à l'infini...

Vibrant sous les rebondissements et les sauts, l'ensemble réagit aux mouvements, il entre en résonnance avec l'esprit joyeux des gens, qu'il amplifie en retour. La main courante d'une longueur de 200m, solidarise l'ensemble, qui semble vivant par autant de transferts d'énergie.

'' La magie de l'eau, l'imprévisibilité des mouvements, le bonheur de bouger, créent des moments forts où se mélangent apesanteur, euphorie et émerveillement. ''

Concrètement, Lily, c'est 500h d'études, 1400h de réalisation, 1200h de montage sur place. Elle se compose de 1000m² de toile, 410m² de maille tressée et 450m3 d'air.

LILY

PARC DU FUTUROSCOPE
POITIERS, FRANCE
2017-2019

Durée des études : 10 mois
Durée de la construction : 3 mois
Durée de l'installation : 2 semaines

WAO,
une maison d'édition créée avec l'envie d'architectures alternatives, souples et ludiques.

C'est l'histoire d'une envie d'architecture alternative, souple et ludique, capable de générer l'attraction et l'interaction, en transformant temporairement l'espace public en une aire de jeux.

C'est l'histoire de rencontres entre des projets fous et des gens capables de leur donner une forme concrète.

Installées dans l'espace urbain, nos structures révèlent le potentiel culturel de la ville, en encourageant de réelles expériences humaines. Temporairement transformés par la présence de ces objets curieux, en décalage avec le quotidien, ces lieux attirent de nouveaux publics.

'' WAO est une maison d'édition qui réalise des structures et des installations temporaires, issues d'une réflexion plus large sur les besoins d'animation et d'art, dans l'espace urbain.''

Les techniques et les matériaux utilisés pour la réalisation des installations combinent manufacture et nouvelles technologies, permettant d'atteindre des échelles importantes dans des délais de production relativement courts.
Faciles à installer, légères et à impact minimal au sol, les installations ne laissent aucune trace derrière elles. Elles peuvent être déplacées, démontées et entièrement recyclées.

WAO - Wild Architectural Objects

©WAO a été créée en 2017 par Irina Cristea, David Joulin et Grégoire Zündel.
Tous les projets WAO ont été réalisés avec TP Arquitectura, spécialiste des structures temporaires, représentée par Anton et Adria Miserachs.

Wild Architectural Objects

FICHE TECHNIQUE LILY

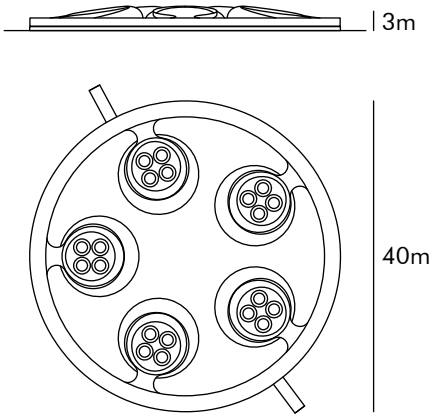

Description du projet

Structure de loisir flottante, formée de cinq bouées gonflables de 10 mètres de diamètre, reliées par un deck circulaire de 40 mètres de diamètre et un par garde-corps de sécurité.

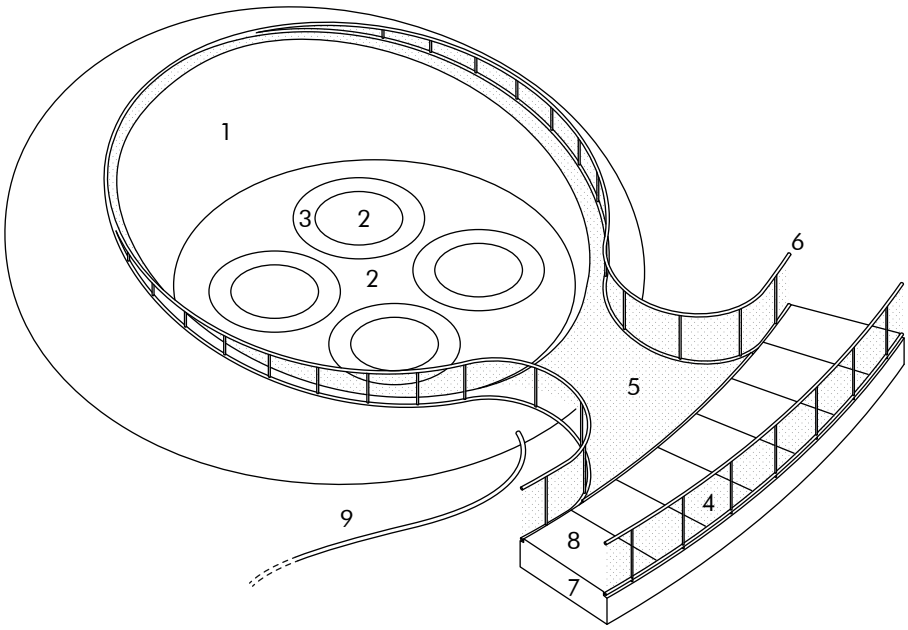

MATERIAUX ET PRODUITS

1
Membrane soudée pour structure gonflable
Ferrari Précontraint 1302 S
Couleur blanche
Epaisseur 1,02mm
1350 g/m²

2
Membrane soudée pour trampolines
Ferrari Soltis FT 381
Couleurs grise et noire
Epaisseur 0,95mm
550 g/m²
Porosité 28%

3
Membrane soudée pour structure gonflable
Ferrari Précontraint 502 Satin
Couleurs olympiques aléatoires

4
Maille en nylon, formant garde-corps
REDSINSA
Couleur mixte 50% blanc, 50% anthracite
Epaisseur 2.5mm
Maille carrée 30x30mm

5
Maille en nylon marchable,
REDSINSA
Couleur mixte 50% blanc, 50% anthracite
Epaisseur 4.5mm
Maille carrée 30x30mm

6
Serrurerie sur mesure
Acier inoxydable 304
Couleur RAL 9010
Peinture époxy au pistolet

7
Modules flottants sur mesure
Acier inoxydable 304
Couleur RAL 9010
Peinture Epoxy au pistolet

8
Plaques cheminement, aluminium texturé
Couleur naturelle

9
Tuyau flexible d'amenée d'air et accessoires

ACCESSOIRES TECHNIQUES

Turbines Airtech

Ventilateurs Mides

Indicateurs de pression numériques