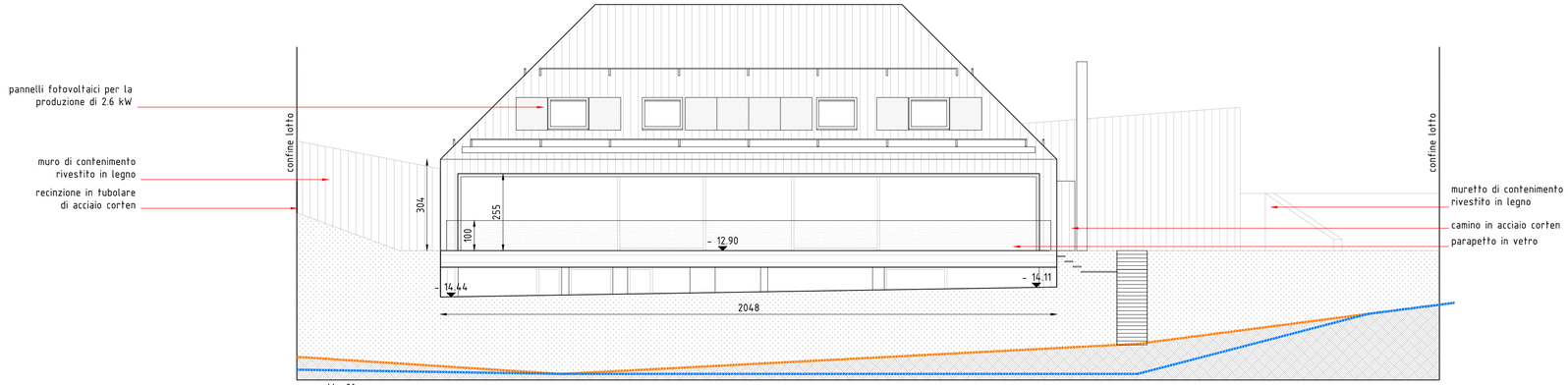

prospetto 01

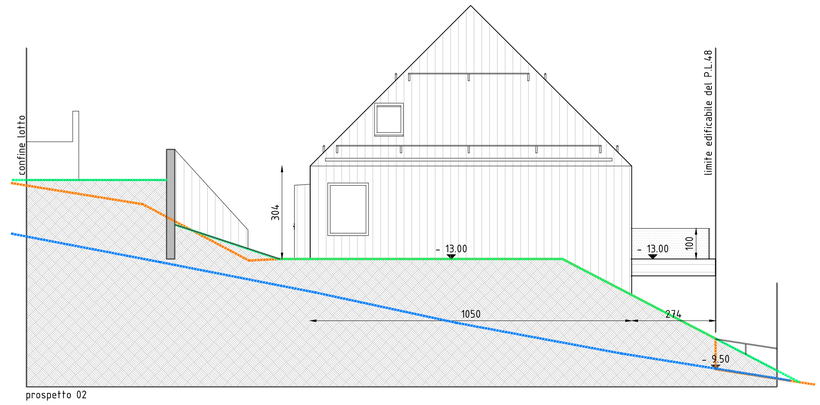

prospetto 02

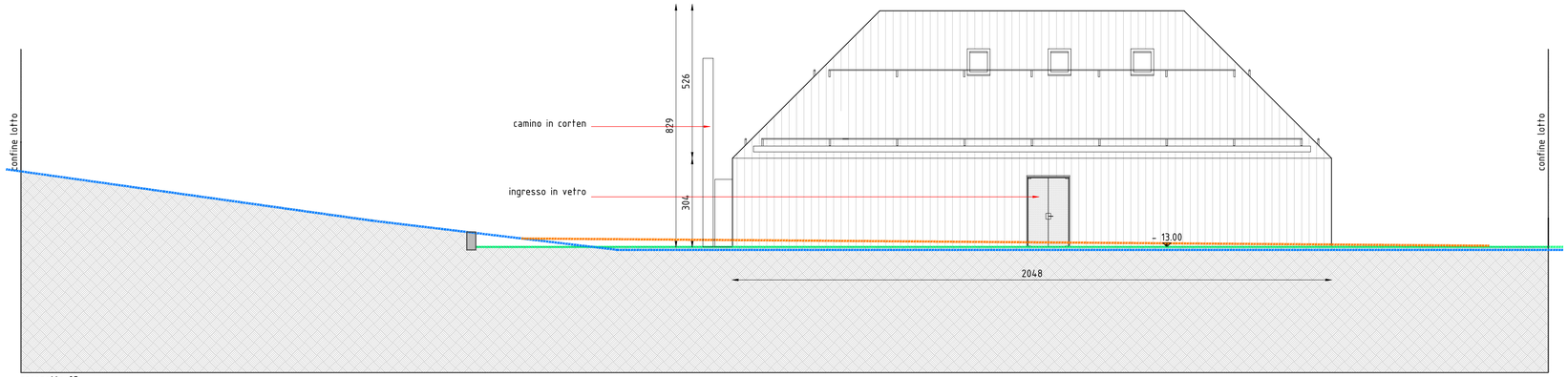

prospetto 03

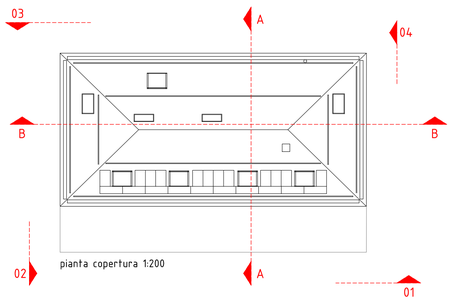

pianta copertura 1:200

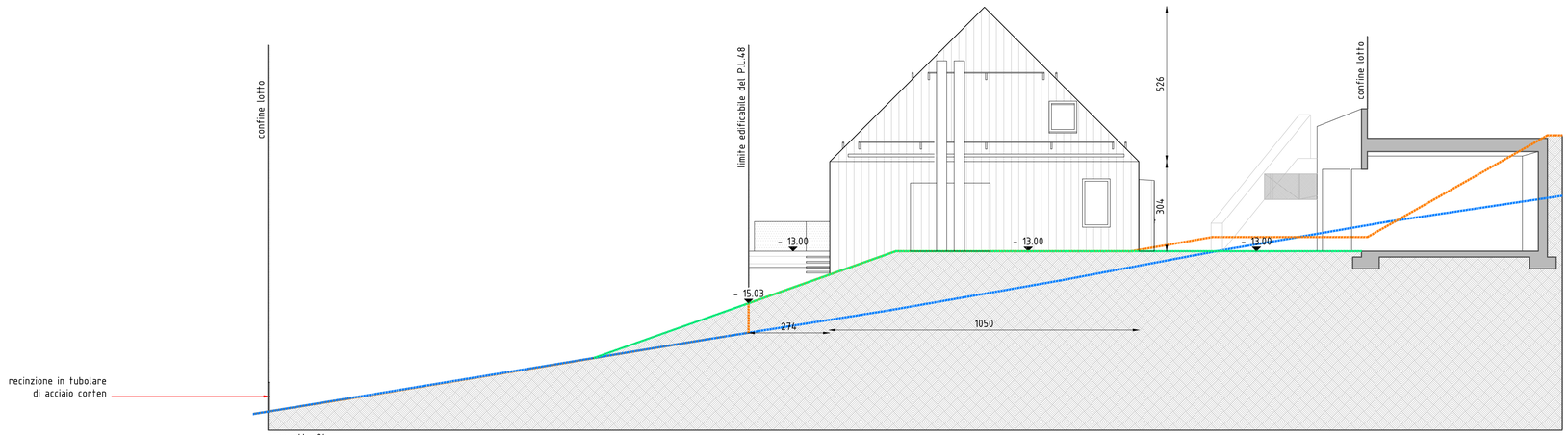

prospetto 04

LEGENDA PROGETTO

- linea del terreno del permesso di costruire N. PC040/2014 del 14/07/2015
- nuovo andamento del terreno
- linea naturale del terreno

BenettiGrigoloArchitetti	studio
villa	tipo
Cesuna comune di Roana	
BETTELLA FRANCESCO	cliente
STATO DI FATTO: prospetti — 07	tavola
1:100	scala
06.06.2018	data
	revisioni

Corso Padova, 84 - Vicenza tel. +39(0)444 317084 - info@benettigrigolo.it